Відомість робочих креслень основного комплекту

Аркуш	Найменування	Примітка
1	Загальні дані.	
2	Каналізація К1, Кн. План сховища. Експлікація приміщень.	
3	Водопостачання В1, Т3. План сховища. Експлікація приміщень.	
4	Схема К1, Кн.	
5	Схема В1, Т3.	
6	Водомірний вузол. Специфікація водомірного вузла.	
7	Вузол прохода.	

Відомість документів на які посилаються, які додаються

Позначення	Найменування	Примітка
	Документи, на які посилаються	
4.900-10	Альбом обладнання, фасонних частин і арматури для мереж і споруд ВК	
5.900-2	Сальники набивні для пропуску труб через стіни	
4.904-69	Деталі кріплення сантехнічних приладів і трубопроводів	
5.905-26.08.1	Ущільнення вводів інженерних комунікацій	
	Документи, які додаються	
0747/23 - ВК.С	Специфікація обладнання.	
5.905-26.08.1 - 2	Ущільнення введення водопроводу та каналізації у підвалах будівель у мокрих ґрунтах	
5.905-26.08.1 - 7.00СБ	Сальник натискний	

Робочі креслення розроблені відповідно до діючих норм, правил і стандартів

Головний інженер проекту / М. Ю. Назукін /

Основні показники по кресленнях водопроводу і каналізації

Найменування системи	Потрібний напір на вводі м.вод.ст.	Розрахункова витрата				Установлен. потужність електро-двигунів, кВт	Примітка
		м3/добу	м3/год	л/с	при пожежі л/с		
Водопостачання	12	7,500	0,600	0,50	.		
в т.ч. горяче		0,500	0,155	0,10			
холодне		7,000	0,504	0,45			
Каналізація		7,500	0,600	=0,50+1,8			

Загальні дані.

Проект водопроводу і каналізації розроблений на підставі завдання на проектування, архітектурно-будівельної частини проекту, ДБН В.2.5-64:2012 "Внутрешній водопровід та каналізація", ДБН В.2.2-5-97 «Захистні споруди цивільної оборони».

В проекті передбачається сховище подвійного призначення. В мирний час приміщення сховища будуть використовуватися як гардероби персоналу та допоміжні приміщення персоналу.

Будівля обладнується системою господарсько-питного водопроводу.

Необхідний напір холодної води для господарсько-питного водопостачання становить 12 м.в.ст. і забезпечується існуючою мережею.

Водопровідний ввід в сховище обладнується некомерційним водомірним вузлом.

Гаряче водопостачання здійснюється за допомогою електричного ємнісного водонагрівача.

Для запасу техничної води передбачено 3 баки по 750л. Подача техничної води з баків в мережу при відсутності зовнишного водопостачання забезпечується автомат. насосна станція AQUAJET 82M-G (Grundfoss).

Відведення госп-побутових стоків здійснюється в зовнишню мережу К1 на теріторії заволу. Для перекачування госп-побутових стоків в зовнішню мережу К1 передбачені установки Sololift (Grundfoss).

Трубопроводи системи водопостачання В1, Т3 запроектовані з поліпропіленових труб, армовані скловолокном PP Glass (Kan-therm). Розвідні трубопроводи і стояки прокласти в теплоізоляції.

Трубопроводи госп-побутової каналізації К1 запроектовані з поліпропіленових труб.

Трубопроводи напорної каналізації К2 запроектовані з поліпропіленових труб ППР.

Прокладку, кріплення, з'єднання, випробування пластикових труб виконувати згідно "Інструкції по монтажу мереж водопроводу та каналізації з пластмасових труб".

Монтаж систем водопроводу і каналізації вести відповідно до вимог ДБН В.2.5-64:2012 "Внутрішній водопровід та каналізація. Частина II. Будівництво." і ДБН А.3.2-2-2009 "Охорона праці і промислова безпека в будівництві".

Перелік видів робіт, для яких необхідно складати акти обстеження прихованих робіт: готовність ніш, борозен і каналів для прокладки в них трубопроводів та встановлення санітарно-технічних приладів, укладання труб в підлозі; правильність ухилів, згинання труб, встановлення санітарно-технічних пристроїв; правильність встановлення та справна дія запірної арматури, запобіжних пристроїв, автоматики та контрольно-вимірювальних приладів.

Взам. инв. №

Подпись и дата

Инв. № подл.

Зм.	Кілк.	Арк.	№док.	Підпис	Дата
ГІП		Назукін			
ГАП		Ярина			
Гол.спец.		Назукін			
Перевір.		Назукін			
Розроб.		Романяк			

0747/23 - ВК

Пивоварний завод по вул. Червонопрапорна, 135,135а,137 у Голосіївському районі м. Києва» 5-й пусковий комплекс 3-ї черги. Коригування.

Споруда подвійного призначення із захисними властивостями сховища

Стадія	Аркуш	Аркушів
Р	1	7

Загальні дані.

ТОВ ІБК "Основа"

формат А3

План К1, Кн М 1:100

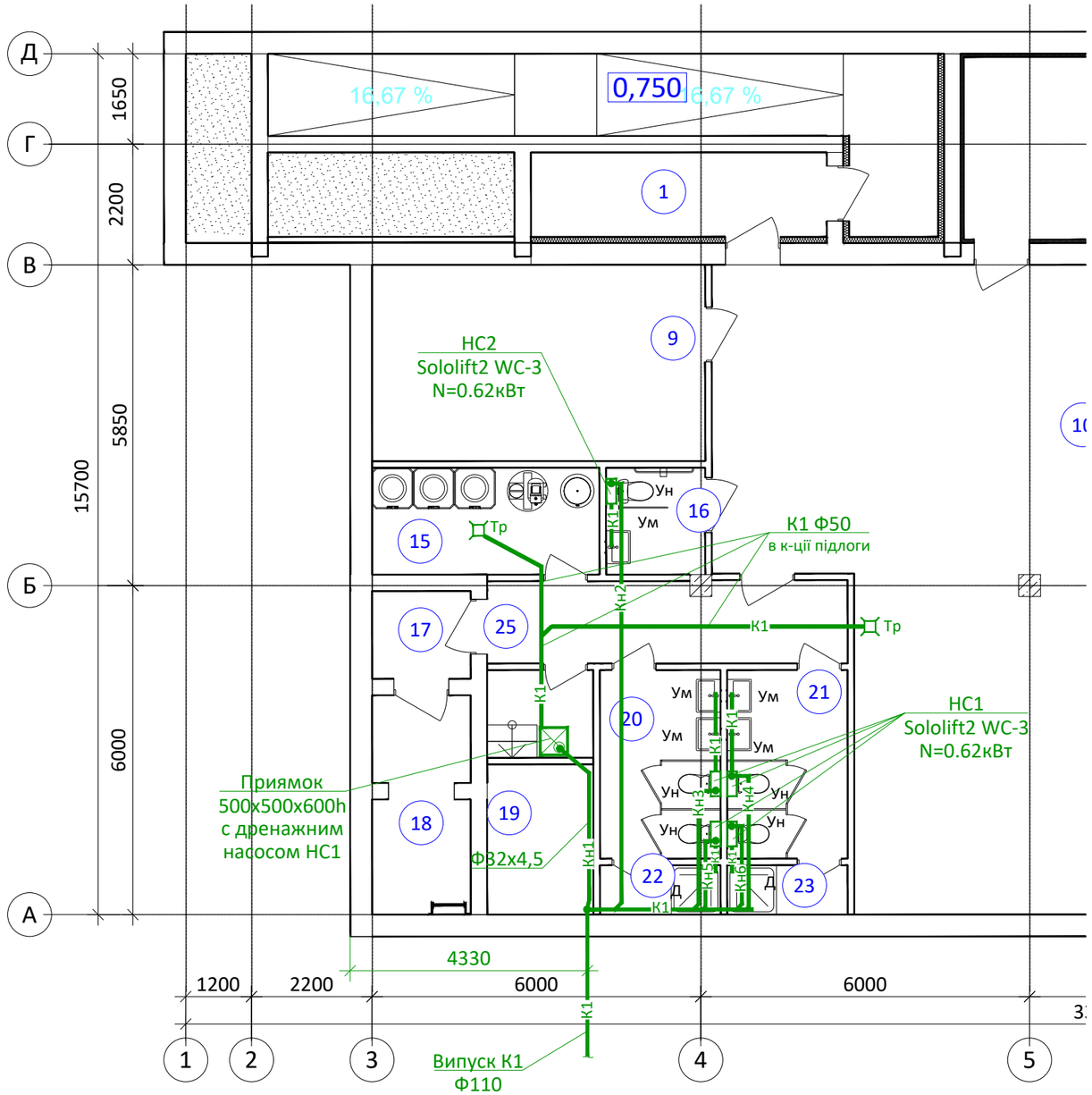

Експлікація приміщень

№№ при=ння	Найменування приміщення	Площа, м2
1	Тамбур-шлюз	8,32
2	Вентиляційна камера	21,11
3	Розширювальна камера	2,97
4	Тамбур-шлюз	2,97
5	Електрощитова	2,93
6	Тамбур	3,11
7	Приміщення зберігання паливно-мастильних матеріалів	3,80
8	Генераторна	5,48
9	Приміщення управління	21,77
10	Приміщення для укриття (сидячі - 240 місць)	152,77
11	Кладова продуктів	8,79
12	Зона медичного посту	7,70
13	Кладова медикаментів та СІЗ	10,37
14	Приміщення для укриття (лежачі - 60 місць)	81,79
15	Приміщення зберігання запасів води	8,09
16	Санітарний вузол МГН	3,53
17	Тамбур-шлюз	2,88
18	Приміщення аварійного виходу	7,20
19	Приміщення авар. ємності (С/В)	8,65
20	Санітарний вузол (Ч)	7,57
21	Санітарний вузол (Ж)	7,57
22	Душова	1,98
23	Душова	1,98
25	Коридор	10,06

1. Загальні дані, відомість креслень див. аркуш ВК-1.

Взам. инв. № | Подпись и дата | Инв. № подл.

Зм.	Кілк.	Арк.	№док.	Підпис	Дата
ГІП		Назукін			
ГАП		Ярина			
Гол.спец.		Назукін			
Перевір.		Назукін			
Розроб.		Романяк			

0747/23 - ВК

Пивоварний завод по вул. Червонопрапорна, 135,135а,137 у Голосіївському районі м. Києва» 5-й пусковий комплекс 3-ї черги. Коригування.

Споруда подвійного призначення із захисними властивостями сховища

Стадія	Аркуш	Аркушів
Р	2	

Каналізація К1, Кн. План сховища. Експлікація приміщень.

ТОВ ІБК "Основа"

формат А3

План В1, Т3 М 1:100

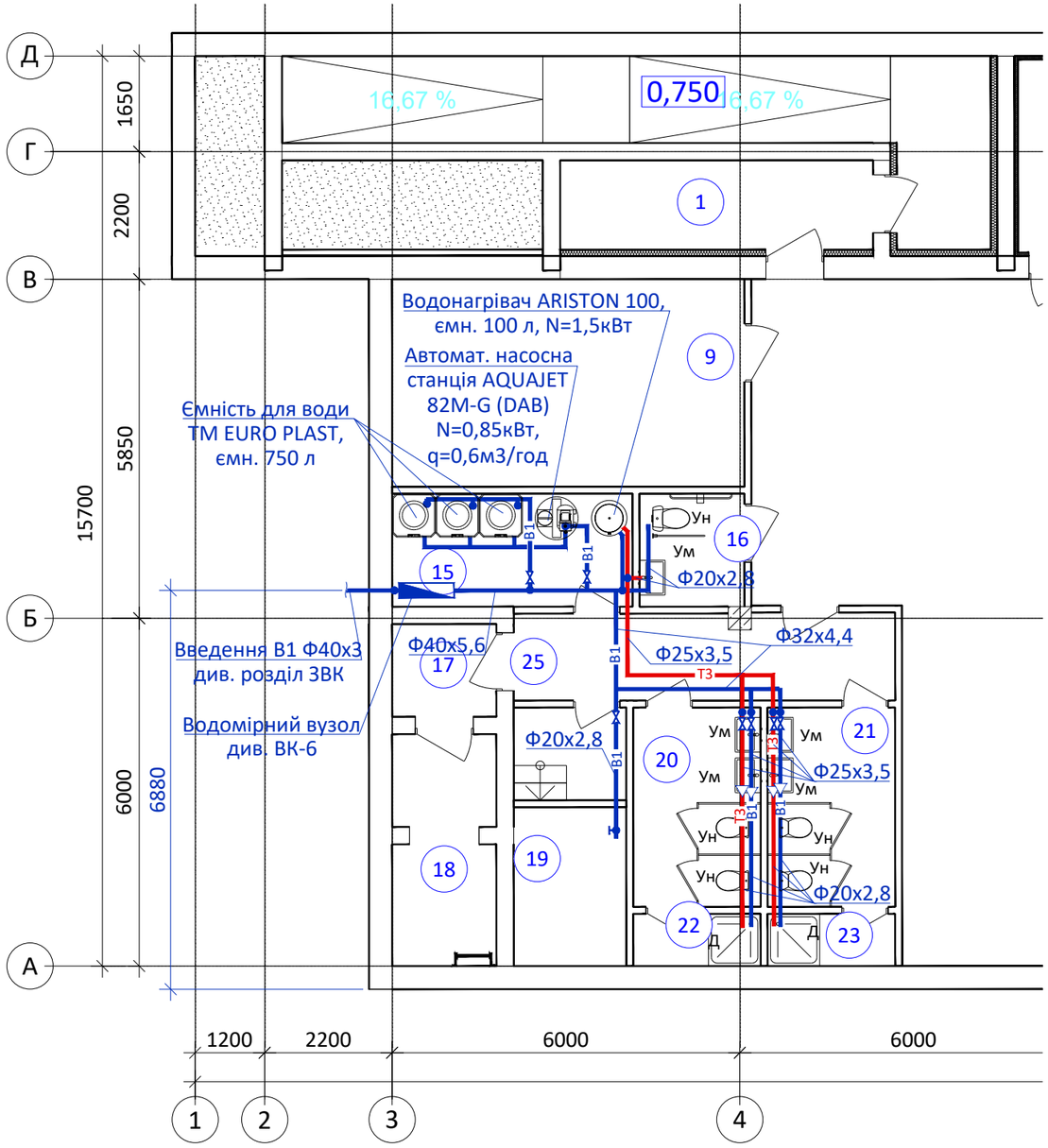

Експлікація приміщень

№№ при=ння	Найменування приміщення	Площа, м2
1	Тамбур-шлюз	8,32
2	Вентиляційна камера	21,11
3	Розширювальна камера	2,97
4	Тамбур-шлюз	2,97
5	Електрощитова	2,93
6	Тамбур	3,11
7	Приміщення зберігання паливно-мастильних матеріалів	3,80
8	Генераторна	5,48
9	Приміщення управління	21,77
10	Приміщення для укриття (сидячі - 240 місць)	152,77
11	Кладова продуктів	8,79
12	Зона медичного посту	7,70
13	Кладова медикаментів та СІЗ	10,37
14	Приміщення для укриття (лежачі - 60 місць)	81,79
15	Приміщення зберігання запасів води	8,09
16	Санітарний вузол МГН	3,53
17	Тамбур-шлюз	2,88
18	Приміщення аварійного виходу	7,20
19	Приміщення авар. ємності (С/В)	8,65
20	Санітарний вузол (Ч)	7,57
21	Санітарний вузол (Ж)	7,57
22	Душова	1,98
23	Душова	1,98
25	Коридор	10,06

1. Загальні дані, відомість креслень див. аркуш ВК-1.

Зм.	Кілк.	Арк.	№док.	Підпис	Дата
ГІП		Назукін			
ГАП		Ярина			
Гол.спец.		Назукін			
Перевір.		Назукін			
Розроб.		Романяк			

0747/23 - ВК

Пивоварний завод по вул. Червонопрапорна, 135,135а,137 у Голосіївському районі м. Києва» 5-й пусковий комплекс 3-ї черги. Коригування.

Споруда подвійного призначення із захисними властивостями сховища

Стадія	Аркуш	Аркушів
Р	3	

Водопостачання В1, Т3.
План сховища.
Експлікація приміщень.

ТОВ
ІБК "Основа"

Взам. инв. № | Подпись и дата | Инв. № подл.

формат А3

Схема К1, Кн

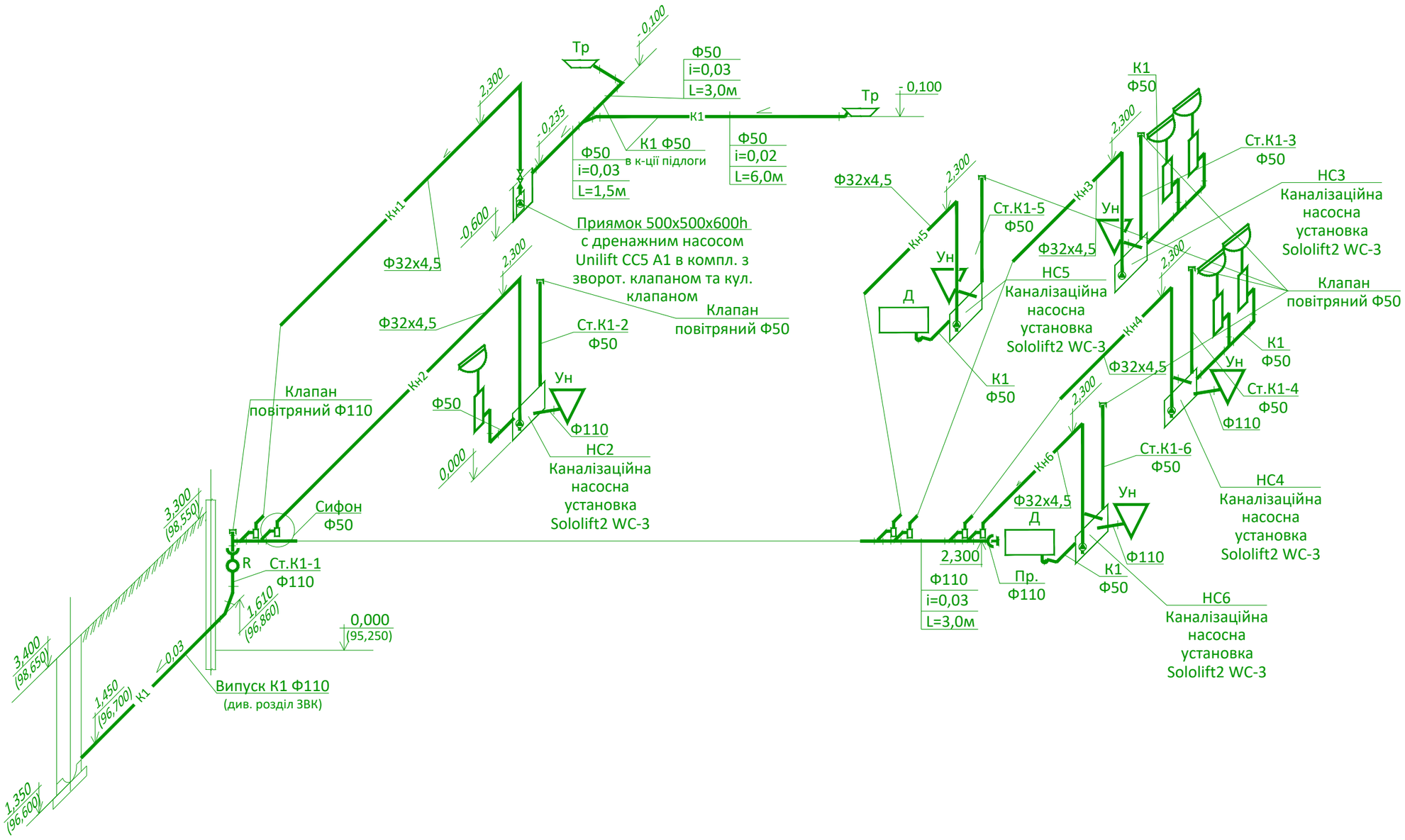

1. Загальні дані, відомість креслень див. аркуш ВК-1.

Взам. инв. №	Подпись и дата	Инв. № подл.

Зм.	Кілк.	Арк.	№док.	Підпис	Дата
ГІП		Назукін			
ГАП		Ярина			
Гол.спец.		Назукін			
Перевір.		Назукін			
Розроб.		Романяк			

0747/23 - ВК

Пивоварний завод по вул. Червонопрапорна, 135,135а,137 у Голосіївському районі м. Києва» 5-й пусковий комплекс 3-ї черги. Коригування.

Споруда подвійного призначення із захисними властивостями сховища	Стадія	Аркуш	Аркушів
	Р	4	

Схема К1, Кн.

ТОВ
ІБК "Основа"

формат А3

Схема В1, Т3

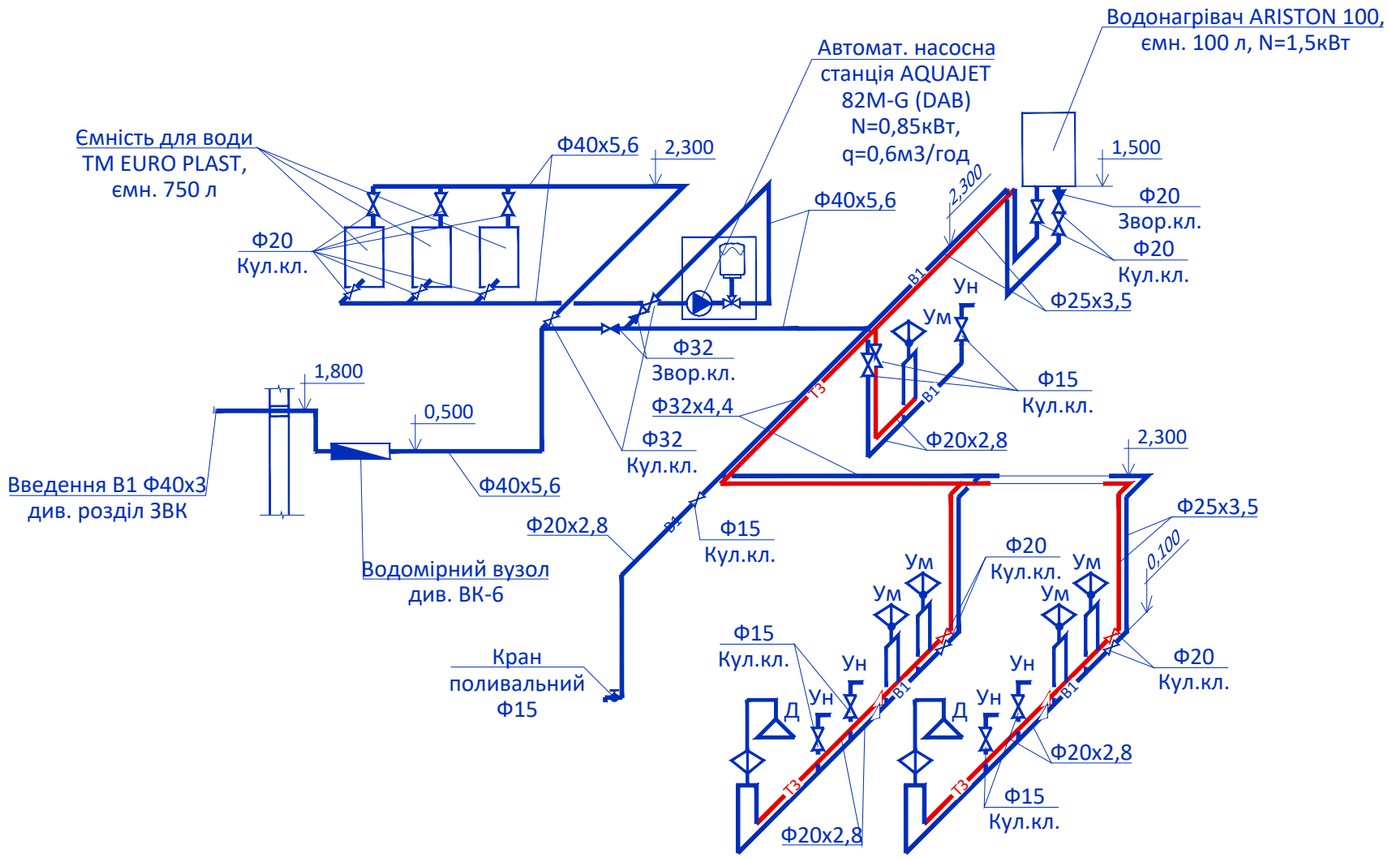

1. Загальні дані, відомість креслень див. аркуш ВК-1.

Взам. инв. №	Подпись и дата	Инв. № подл.

Зм.	Кілк.	Арк.	№док.	Підпис	Дата
ГІП		Назукін			
ГАП		Ярина			
Гол.спец.		Назукін			
Перевір.		Назукін			
Розроб.		Романяк			

0747/23 - ВК

Пивоварний завод по вул. Червонопрапорна, 135,135а,137 у Голосіївському районі м. Києва» 5-й пусковий комплекс 3-ї черги. Коригування.

Споруда подвійного призначення із захисними властивостями сховища	Стадія	Аркуш	Аркушів
	Р	5	

Схема В1, Т3.

ТОВ
ІБК "Основа"

формат А3

Водомірний вузол

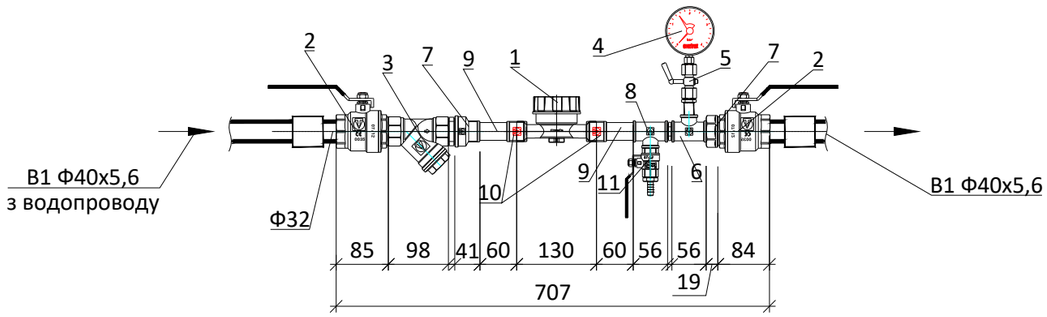

Специфікація водомірного вузла

Марка, позиция	Позначення	Найменування	Кіл-сть	Маса од., кг	Примітка
1	PoWoGaz Js-2,5-G1-02	Лічильник води Js-2,5-G1-02 Ф20 (Qном = 2,5 м3/год, Qмакс = 5,0 м3/год), компл	1	0,57	
2		Кран кульовий стал. Ф32, шт	2		
3		Фільтр сетчатий Ф32, шт	1		
4	МП 100/0,1…1,0	Манометр техничний Ф80 (0…10 атм), компл.	1		
5		Кран 3-х ходовий для манометра Ф15, шт.	1		
6	ДСТУ ГОСТ 17376:2003	Трійник сталевий резьбовий перехідний Ф20х15, шт	1		
7		Муфта сталева різьбова перехідна Ф20х32, шт	2		
8	ДСТУ ГОСТ 17376:2003	Трійник сталевий резьбовий перехідний Ф20х15, шт	1		
9	ДСТУ 8936:2019	Труба стал. водогазопровідна Ф20,м	0,2		
10		Муфта стал. Ф20, шт.	2		
11		Клапан кульовий стал. муфтов. Ф15, шт	1		

1. Загальні дані, відомість креслень див. лист ВК-1.

Взам. инв. № | Подпись и дата | Инв. № подл.

Зм.	Кілк.	Арк.	№док.	Підпис	Дата
ГІП		Назукін			
ГАП		Ярина			
Гол.спец.		Назукін			
Перевір.		Назукін			
Розроб.		Романяк			

0747/23 - ВК

Пивоварний завод по вул. Червонопрапорна, 135,135а,137 у Голосіївському районі м. Києва» 5-й пусковий комплекс 3-ї черги. Коригування.

Споруда подвійного призначення із захисними властивостями сховища

Стадія	Аркуш	Аркушів
Р	6	

Водомірний вузол. Специфікація водомірного вузла.

ТОВ ІБК "Основа"

формат А4

Вузол проходу трубопроводу через стіну

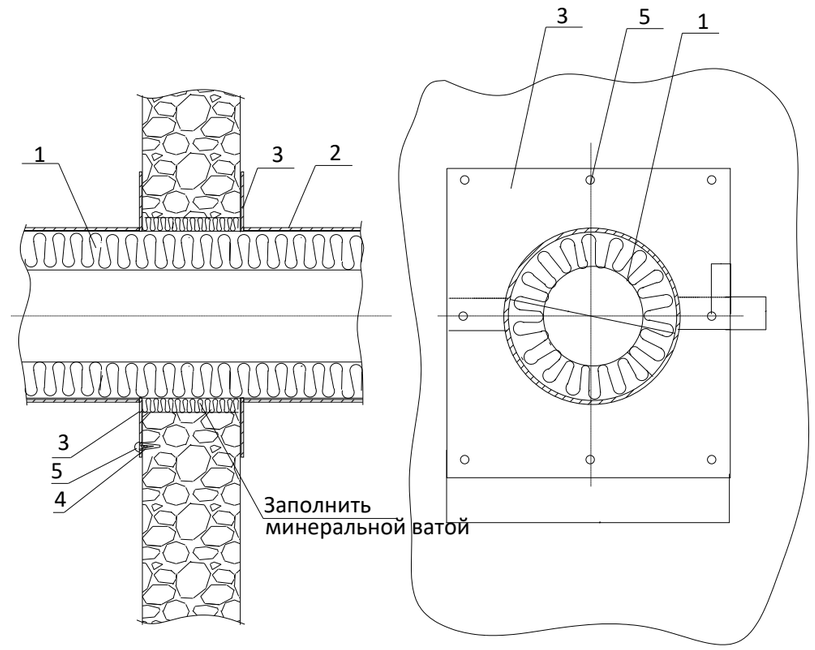

1. Теплоізоляційні вироби ROCKWOOL
2. Покриття металеве
3. Накладка металева
4. Пластикова гільза
5. Шуруп

1. Загальні дані, відомість креслень див. лист ВК-1.

Взам. инв. № | Подпись и дата | Инв. № подл.

Зм.	Кілк.	Арк.	№док.	Підпис	Дата
ГІП		Назукін			
ГАП		Ярина			
Гол.спец.		Назукін			
Перевір.		Назукін			
Розроб.		Романяк			

0747/23 - ВК

Пивоварний завод по вул. Червонопрапорна, 135,135а,137 у Голосіївському районі м. Києва» 5-й пусковий комплекс 3-ї черги. Коригування.

Споруда подвійного призначення із захисними властивостями сховища

Стадія	Аркуш	Аркушів
Р	7	

Вузол прохода.

ТОВ ІБК "Основа"

формат А4

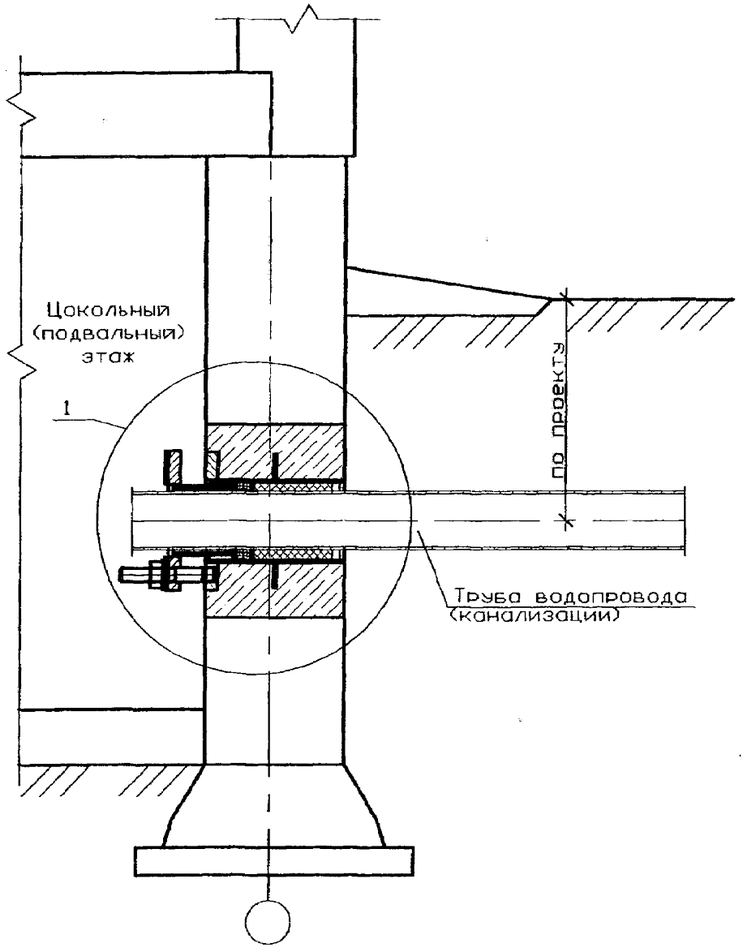

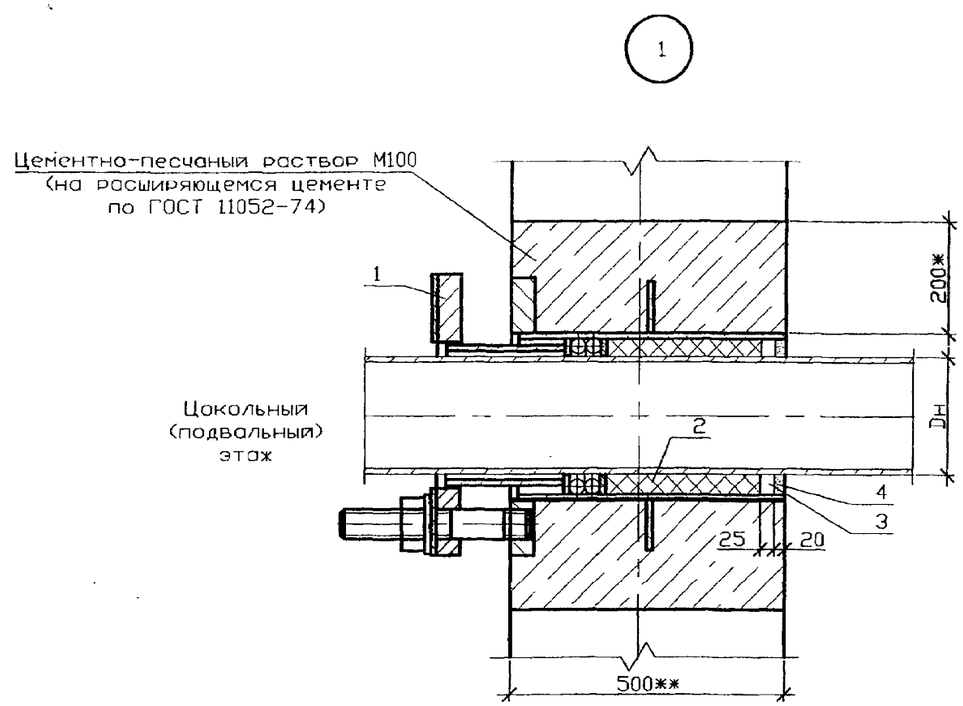

1 * Размер для справок
2 ** Размер уточнить при проектировании

Спецификация элементов ввода

Поз.	Обозначение	Наименование	Кол.	Масса ед., кг	Примечание
		Детали			
1	5.905-26.08.1-7.00СБ	Сальник нажимной С-1	1		
	(5.905-26.08.1-9.00СБ)	(Сальник нажимной С-3)			
		Материалы			
		Цем. песчаный раствор М100	0,19*		м3
2	5.905-26.08.1-ПЗ п.3.2	Набивка	0,5*		кг
3	5.905-26.08.1-ПЗ п.3.3	Зачеканка	0,6*		кг
4	5.905-26.08.1-ПЗ п.3.4	Замазка	0,5		кг

Изм.	Лист	N докум.	Подпись	Дата
Разраб.		Василенко		11.07
Разраб.		Тарасенко		11.07
Пров.		Крючков		11.07
Н. контр.		Панасенко		11.07
Утв.		Корж		11.07

5.905-26.08.1-2

Уплотнение ввода водопровода (канализации) в цокольных (подвальных) этажах зданий в мокрых грунтах

Лит.	Масса	Масштаб

Лист | Листов 1

СПКБ "Газпроект"

Серия 5.905-26.08.1 вып. 1

Подпись и дата | Инв. N дубл. | Взам инв. N | Подпись и дата | Инв. N подл.

Копировал | Формат А3

Серия 5.905-26.08 вып. 1

Б-Б

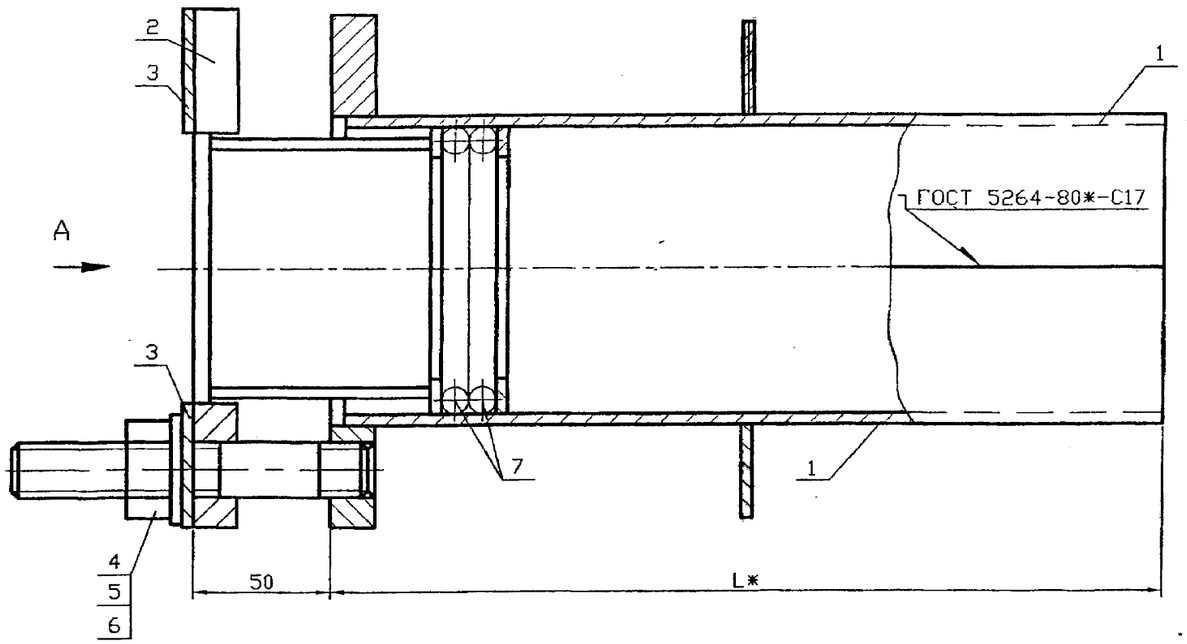

А

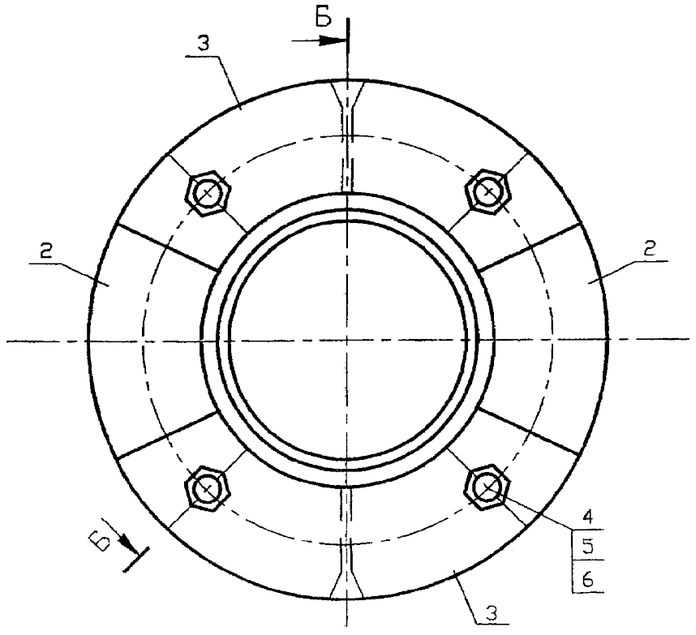

Обозначение	Наружный диаметр проходящего трубопровода, Dн, мм	Масса, кг при L, м			
		0,3	0,4	0,5	0,6
5.905-26.08.1-7.00	57	7,54	8,40	9,26	10,12
-01	76	9,00	10,04	11,08	12,12
-02	89	10,42	11,60	12,78	13,94
-03	108	12,14	13,44	14,76	16,08
-04	159	18,16	20,80	22,66	24,52
-05	219	25,20	27,70	30,10	32,54
-06	273	31,58	34,60	37,60	34,64
-07	325	54,44	49,04	52,50	55,96

* Размер для справок

Изм.	Лист	N докум.	Подпись	Дата	5.905-26.08.1-7.00СБ			
Разраб.		Василенко		11.07	Сальник нахимной С-1 Сборочный чертеж	Лит.	Масса	Масштаб
Разраб.		Тарасенко		11.07			См. табл.	
Пров.		Крючков		11.07		Лист	Листов 1	
Н. контр.		Панасенко		11.07		СПКБ "Газпроект"		
Утв.		Корж		11.07				

Копировал

Формат А3

Инв. N подл. | Подпись и дата | Взам инв. N | Инв. N дубл. | Подпись и дата

Позиція	Наименування та технічна характеристика	Тип, марка, позначення документа, опитувального листа	Код обладнення, виробу, матеріалу	Завод-виготовлювач	Одиниця вимеру	Кіл-ть	Маса одиниці, кг	Примітка
1	2	3	4	5	6	7	8	9
	Обладнання							
1	Умивальник керамічний із змішувачем та сифоном				компл.	5		
2	Керамічний унітаз з косим випуском в комплекті з бачком				компл.	5		
3	Душова кабіна із змішувачем та сифоном				компл.	2		
4	Трап Ф50 в комплекті з сифоном				компл.	2		
	Каналізація К1 (госп-побутова)							
1	Труба каналізаційна з поліпропілену PPs Ф50			"Ostendorf"	м	20		
2	Труба каналізаційна з поліпропілену PPs Ф110			"Ostendorf"	м	8		
3	Труба половинилхлорид. KG Ф110 (выпуск)	KG PVC			м	5		
4	Клапан повітрянний Ф110				шт	1		
5	Відведення 90° з поліпропілену PPs Ф50			"Ostendorf"	шт	3		
6	Відведення 45° з поліпропілену PPs Ф50			"Ostendorf"	шт	7		
7	Відведення 45° з поліпропілену PPs Ф110			"Ostendorf"	шт	2		
8	Трійник 135° з поліпропілену PPs Ф50х50х50			"Ostendorf"	шт	1		
9	Трійник 135° з поліпропілену Ф110х50х110			"Ostendorf"	шт	6		
10	Трійник прямий з поліпропілену PPs Ф50х50х50			"Ostendorf"	шт	2		
11	Трійник прямий з поліпропілену PPs Ф110х110х110			"Ostendorf"	шт	1		
12	Ревізія з поліпропілену PPs Ф110			"Ostendorf"	шт	1		
13	Прочистка Ф110				шт	1		

Змін.	Кіл.	Аркуш	№док.	Підпись	Дата
Г І П		Назукін			
Г А П		Ярина			
Н.контр.		Назукін			
Разработал		Романяк			

0747/ 23 – ВК.С

Пивоварний завод по вул. Червонопрапорна, 135,135а,137 у Голосіївському районі м. Києва» 5-й пусковий комплекс 3-ї черги. Коригування.

Споруда подвійного призначення із захисними властивостями сховища	Стадія	Аркуш	Аркушів
	Р	1	3
Специфікація устаткування виробів і матеріалів	ТОВ ІБК «Основа»		

Позиція	Наименування та технічна характеристика	Тип, марка, позначення документа, опитувального листа	Код обладнення, виробу, матеріалу	Завод-виготовлювач	Одиниця вимеру	Кіл-ть	Маса одиниці, кг	Примітка
1	2	3	4	5	6	7	8	9
	Каналізація напірна Кн							
1	Труба PP Glass Ф32х4,4	PN16 SDR7.4		«Kan-therm»	м	30		
2	Насос дренажний Unilift CC5 A1 3 N=0.24кВт, в компл. з зворот. клапаном та запірною арматурою	Unilift CC5 A1		Grundfoss	компл	1		
3	Каналізаційна насосна установка Sololift2 WC-3 N=0.62кВт, в компл. 3 зворот. клапаном та запірною арматурою	Sololift2 WC-3		Grundfoss	компл	5		
4	Відвід 90° Ф32				шт	12		
5	Труба каналізаційна з поліпропілену PPs Ф50			"Ostendorf"	м	9		
6	Клапан повітрянний Ф50				шт	5		
7	Сифон Ф50				шт	6		
	В1 (холодне водопостачання).							
1	Труба PP Glass Ф20х2,8	PN16 SDR7.4		«Kan-therm»	м	25		
2	Труба PP Glass Ф25х3,5	PN16 SDR7.4		«Kan-therm»	м	11		
3	Труба PP Glass Ф32х4,4	PN16 SDR7.4		«Kan-therm»	м	5		
4	Труба PP Glass Ф40х5,5	PN16 SDR7.4		«Kan-therm»	м	19		
5	Кран шаровый Ф15				шт	8		
6	Кран шаровый Ф20				шт	3		
7	Кран шаровый Ф25				шт			
8	Кран шаровый Ф32				шт	8		
9	Зворотній клапан Ф20				шт	1		
10	Зворотній клапан Ф32				шт	2		
11	Теплоизоляция для труб Ф20, толщ. 13 мм	K-FLEX ST 13х22		«K-FLEX»	м	20		
12	Теплоизоляция для труб Ф25, толщ. 13 мм	K-FLEX ST 13х28		«K-FLEX»	м	11		
13	Теплоизоляция для труб Ф32, толщ. 13 мм	K-FLEX ST 13х36		«K-FLEX»	м	5		
14	Теплоизоляция для труб Ф40, толщ. 13 мм	K-FLEX ST 13х40		«K-FLEX»	м	19		
15	Кран поливальний Ф15				шт	1		
16	Водомірний вузол Ф20	ВК-6			комл	1		
17	Автомат. насосна станція AQUAJET 82M-G (DAB) N=0,85кВт, q=0,6м3/год	AQUAJET 82M-G		DAB	комл	1		
18	Відвід 90° Ф20				шт	13		

Позиція	Наименування та технічна характеристика	Тип, марка, позначення документа, опитувального листа	Код обладнення, виробу, матеріалу	Завод-виготовлювач	Одиниця вимеру	Кіл-ть	Маса одиниці, кг	Примітка
1	2	3	4	5	6	7	8	9
19	Відвід 90° Ф25				шт	7		
20	Відвід 90° Ф32				шт	1		
21	Відвід 90° Ф40				шт	8		
22	Трійник Ф20-20-20				шт	5		
23	Трійник Ф25-20-25				шт	4		
24	Трійник Ф32-25-25				шт	1		
25	Трійник Ф32-25-20				шт	1		
26	Трійник Ф32-40-32				шт	1		
27	Трійник Ф40-40-40				шт	6		
	ТЗ (горяче водопостачання).							
1	Труба PP Glass Ф20х2,8	PN16 SDR7.4		«Kan-therm»	м	15		
2	Труба PP Glass Ф25х3,5	PN16 SDR7.4		«Kan-therm»	м	15		
3	Кран шаровый Ф15				шт	1		
4	Кран шаровый Ф20				шт	3		
5	Теплоизоляция для труб Ф20, толщ. 13 мм	K-FLEX ST 13х22		«K-FLEX»	м	15		
6	Теплоизоляция для труб Ф25, толщ. 13 мм	K-FLEX ST 13х28		«K-FLEX»	м	15		
7	Водонагреватель ARISTON SG 100V, емк. 50 л N=1,5кВт (230В)	SG 100V		«ARISTON»	компл	1		В комплекте со предохр.клапаном
8	Відвід 90° Ф20				шт	6		
9	Відвід 90° Ф25				шт	7		
10	Трійник Ф25-20-25				шт	4		
11	Трійник Ф32-25-25				шт	1		
12	Трійник Ф32-20-25				шт	1		